Plafonnier apparent et applique apparente

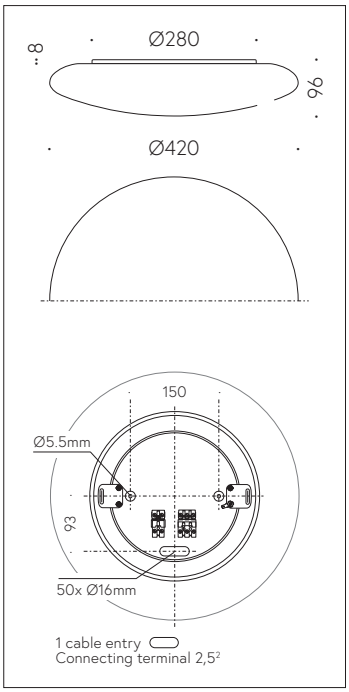

Scanner le code QR pour en savoir plus sur cet article sur www.neuco.ch

B 12 163PK3
blanc ~ RAL 9003
LED 28.7 W 2711 lm-h 3000 K
Convertisseur DALI pilotable

IP20

Plafonnier apparent et applique apparente avec sortie de lumière libre.
Indice de protection IP20
Classe de protection I.

Avec module à LED interchangeable, prévu pour une durée de vie d'au moins 200'000 heures et protégé contre la surchauffe. Livraison de modules LED et de pièces d'usure compatibles garantie pendant 20 ans. Avec bloc d'alimentation à LED, pour pilotage DALI, 220-240 V, 0/50-60 Hz. Armature du luminaire métallique. Finition couleur blanc. Vasque synthétique, antichocs, blanc. Une entrée de câble pour branchement en dérivation du câble de raccordement. Diamètre 420 mm, profondeur 95 mm.

Garantie 5 ans.

PUSH, switchDIM et Touch-DIM® ne sont pas pris en charge.

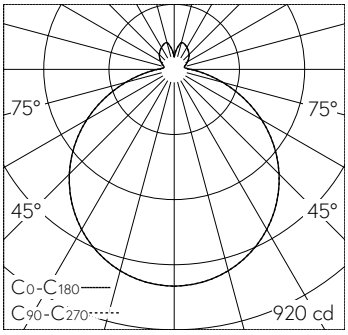

LED 3000 K 28.7 W 2711 lm-h / CIE Flux 45 75 92 86 100 / B43 selon DIN 5040

Caractéristiques techniques

Flux lumineux	2711 lm-h
Puissance de raccordement	28.7 W
Rendement lumineux	94.5 lm-h/W
Flux lumineux du module	3625 lm-c
Puissance du module	24,5 W
Précision des couleurs	–
Rendu des couleurs	CRI > 90
Maintien du flux lumineux	L90/B50 à 200'000 h (25 °C)
Température de couleur	3000 K

Autres informations

Sortie de lumière	libre
Tension de fonctionnement	220 – 240 V AC/DC 0 / 50 / 60 Hz
Température de service	max. 35 °C
Poids	5.1 kg

Les couleurs et les détails techniques des illustrations peuvent différer de la spécification du luminaire réel. Sous réserve d'erreur et de modifications techniques.