STUDIO LINE Plafonnier à encastrer

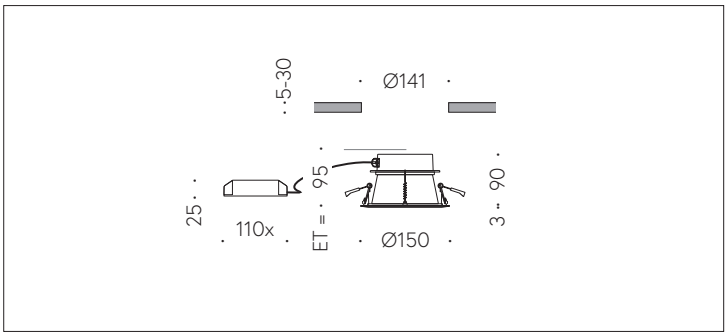

Scanner le code QR pour en savoir plus sur cet article sur www.neuco.ch

B 51 073.2K3
blanche satiné
LED 20 W 1455 lm-h 3000 K
Convertisseur DALI pilotable

IP20

Plafonnier à encastrer avec répartition lumineuse symétrique-extensive.
Indice de protection IP20
Classe de protection II.

Boîtier en matière synthétique.
Boîtier luminaire en fonte d'aluminium.
Module LED, blanc chaud. CRI >90.
Convertisseur on/off dans boîtier séparé, pré-câblé.
Réflecteur aluminium pur, surface anodisé mat.
Anneau plain-plafond en alu, blanc velours.
Système de fixation pour plafonds 5-30mm.
Bornier 3x 1,5².

Garantie 5 ans.

PUSH, switchDIM et Touch-DIM® ne sont pas pris en charge.

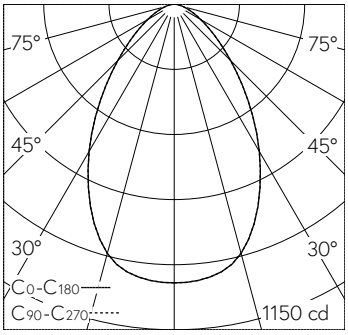

h [m]	D [m] 70°	E (0°)
1	1.40	984
2	2.80	246
3	4.20	109
4	5.60	62
5	7.00	39

LED 3000 K 20 W 1455 lm-h 70° / CIE Flux 70 92 98 100 100 / A60 selon DIN 5040

Caractéristiques techniques

Flux lumineux	1455 lm-h
Puissance de raccordement	20 W
Rendement lumineux	72.8 lm-h/W
Flux lumineux du module	2670 lm-c
Puissance du module	17,6 W
Précision des couleurs	–
Rendu des couleurs	CRI > 90
Maintien du flux lumineux	L80/B50 à 100'000 h (25 °C)
Température de couleur	3000 K

Autres informations

Répartition lumineuse	symétrique-extensive
Angle de demi-valeur	67 ° Very Wide Flood (> 56 °)
Boîtier d'alimentation	externe, compris dans la livraison
Tension de fonctionnement	220 – 240 V AC 50 / 60 Hz 176 – 275 V DC 0 Hz
Température de service	max. 30 °C
Poids	0.55 kg

Les couleurs et les détails techniques des illustrations peuvent différer de la spécification du luminaire réel. Sous réserve d'erreur et de modifications techniques.