neuco

Tube de borne d'éclairage

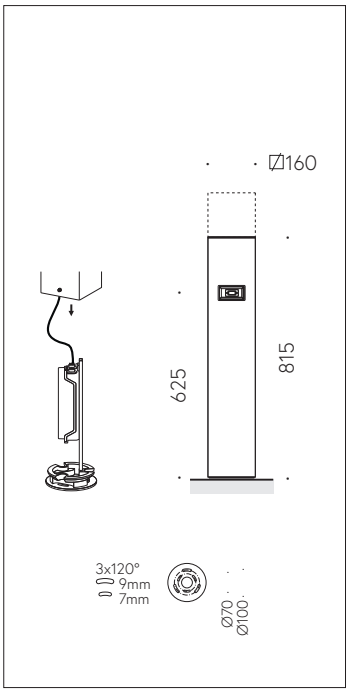

Scanner le code QR pour en savoir plus sur cet article sur www.neuco.ch

B 84 762
graphite ~ RAL 7024
Convertisseur commutable on/off

IP65 IK05

Indice de protection IP65, étanche à la poussière et protégé contre les jets d'eau
Classe de protection I.

Avec détecteur de mouvement à infrarouge passif et capteur de luminosité. À utiliser dans le programme de balises modulaires. Le détecteur de mouvement à infrarouge passif et capteur de luminosité intégré réagit au rayonnement thermique dans l'obscurité et s'enclenche en cas de détection de mouvements de personnes ou d'animaux dans le champ d'éclairage du luminaire. Le paramétrage s'effectue via Bluetooth et l'application Tool gratuite. Détecteur de mouvement à infrarouge passif (PIR): Portée maximale de 12 m, Angle d'ouverture de 120°-150°. Capteur de luminosité: plage de valeurs réglable de l'obscurité jusqu'au début du crépuscule (env. 150 lx). Luminaire commutable via sortie de relais (on/off). Contact de relais avec capacité de coupure de 2300 W, 10 A. Aluminium Technologie de revêtement Unidure®, couleur graphite. Sans porte, avec boîte de connexion B 71 084 intégrée. Pour branchement en dérivation pour 2 câbles max. 7 x 6 mm² qmm et avec fusible à fil fin 6,3 A. Avec platine de fixation à visser sur un massif de fondation ou sur une pièce à enterrer B 70 895. Dimensions: 160 x 160 mm. Hauteur hors sol 815 mm.

Garantie 5 ans.

Caractéristiques techniques

Flux lumineux	–
Puissance de raccordement	–
Rendement lumineux	–
Flux lumineux du module	–
Puissance du module	–
Précision des couleurs	–
Rendu des couleurs	–
Maintien du flux lumineux	–
Température de couleur	–

Autres informations

Tension de fonctionnement	220 – 240 V AC 50 / 60 Hz
Poids	5.65 kg

Les couleurs et les détails techniques des illustrations peuvent différer de la spécification du luminaire réel. Sous réserve d'erreur et de modifications techniques.