STUDIO LINE Systempendelleuchte Tiefstrahler

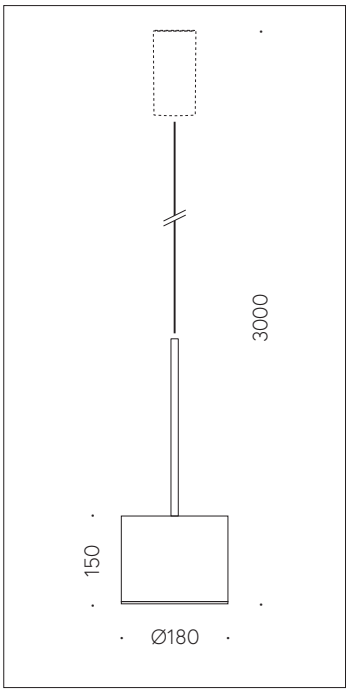

QR-Code scannen und auf www.neuco.ch mehr über diesen Artikel erfahren

B 50 989.2K3
samtschwarz
LED 19 W 1861 lm-h lm-h 3000 K
DALI-Konverter steuerbar

IP20

Pendelleuchte mit nach unten gerichtetem Lichtaustritt und abgeblendeter Lichtverteilung.
Schutzart IP20
Schutzklasse I.

Mit abgeblendetem/tiefstrahlendem Licht.
Gehäuse Aluminium, aussen samtschwarz, innen aluminium-matt.
Abschlussring, Sichtfläche chrom.
LED-Modul, warmweiss. CRI >90.
Lichtstreuende Silikonlinse.
Leitung schwarz.
Ohne Baldachin/Stahlseil.

5 Jahre Garantie.

Auf Anfrage in Sonderlängen lieferbar.

PUSH, switchDIM und Touch-DIM® werden nicht unterstützt.

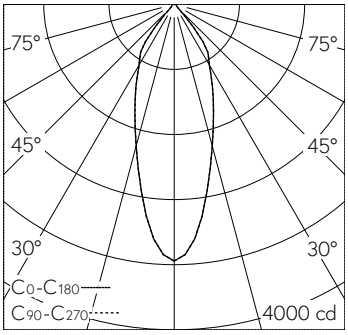

h [m]	D [m] 36°	E (0°)
2	1.30	789
4	2.60	197
6	3.90	88
8	5.20	49
10	6.50	32

LED 3000 K 19 W 1861 lm-h 36° / CIE Flux 93 98 100 100 100 / A80 nach DIN 5040

Technische Daten

Leuchtenlichtstrom	1861 lm-h
Anschlussleistung	19 W
Lichtausbeute	94 lm-h/W
Modullichtstrom	2655 lm-c
Modulleistung	17,2 W
Farbortstabilität	–
Farbwiedergabe	CRI > 90
Lichtstromerhalt	L90/B50 bei 200'000 h (25 °C)
Farbtemperatur	3000 K

Weitere Angaben

Lichtaustritt	nach unten gerichtet
Lichtverteilung	abgeblendet
Halbwertwinkel	35 ° Flood (33 – 45 °)
Betriebsspannung	220 – 240 V AC/DC 0 / 50 / 60 Hz
Betriebstemperatur	max. 60 °C
Gewicht	2.7 kg
Zubehör	Für diese Leuchte sind separate Zubehörteile erhältlich. Kontaktieren Sie uns für eine Beratung.

Die Produktabbildungen können farblich und technisch von der tatsächlichen Leuchtenspezifikation abweichen. Irrtum und technische Änderungen vorbehalten.