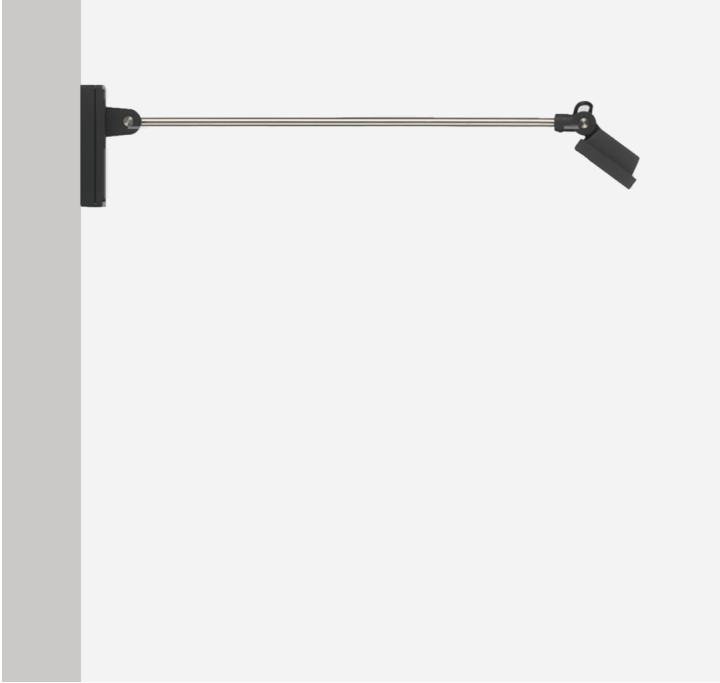

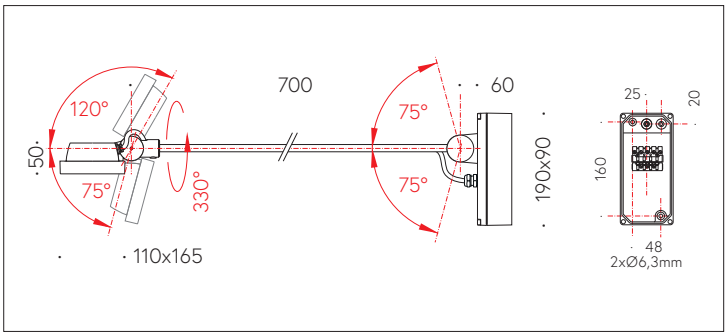

QR-Code scannen und auf www.neuco.ch mehr über diesen Artikel erfahren

B 77 551WK4
weiss ~ RAL 9010
LED 20.7 W 2174 lm-h 4000 K
DALI-Konverter steuerbar

IP65 **IK07**

Scheinwerfer mit bandförmiger Lichtverteilung.
Schutzart IP65, staubdicht und strahlwassergeschützt
Schutzklasse I.

Länge 700 mm. Bandförmige Lichtstärkeverteilung. Constant Optics®: Effizientes optisches System, das nahezu keinem Verschleiss unterliegt. Halbstreuwinkel 29/86°, Mit austauschbarem LED-Modul mit Übertemperaturschutz und einer Lebenserwartung von mindestens 200'000 Betriebsstunden. 20-jährige Nachliefergarantie auf das LED-Modul und die Verschleissteile. Mit LED-Netzteil, DALI-steuerbar, 220-240 V, 0/50-60 Hz. Schutzart IP 65. Leuchte aus Aluminiumguss, Aluminium und Edelstahl Beschichtungstechnologie Unidure®, Farbe Weiss. Sicherheitsglas mit optischer Struktur. Reflektor aus eloxiertem Reinstaluminium. Einstellungsbereiche: Gelenk Montagedose: ± 75° in 15° Stufen, Drehgelenk am Ausleger: ± 165°, Scheinwerfergehäuse: +120° / -75° stufenlos. Zwei Leitungseinführungen zur Durchverdrahtung der Netzanschlussleitung bis Ø 10,5 mm, max. 5 x 1,5 mm². Abmessungen: 165 x 110 x 50 mm.

5 Jahre Garantie.

PUSH, switchDIM und Touch-DIM® werden nicht unterstützt.

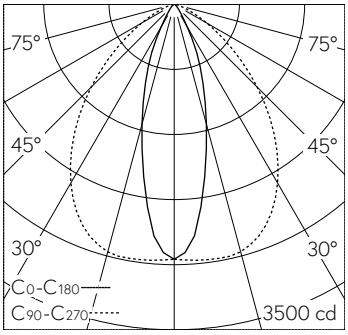

h [m]	C0-C180 D [m] 30°	C90-C270 D [m] 86°	E (0°)
2	1.07	3.73	685
4	2.14	7.46	171
6	3.22	11.19	76
8	4.29	14.92	43
10	5.36	18.65	27

LED 4000 K 20.7 W 2174 lm-h 30°/86° / CIE Flux 81 97 100 100 100 / A70 nach DIN …

Technische Daten

Leuchtenlichtstrom	2174 lm-h
Anschlussleistung	20.7 W
Lichtausbeute	105 lm-h/W
Modullichtstrom	2940 lm-c
Modulleistung	17,6 W
Farbortstabilität	–
Farbwiedergabe	CRI > 90
Lichtstromerhalt	L90/B50 bei 200'000 h (25 °C)
Farbtemperatur	4000 K

Weitere Angaben

Lichtverteilung	bandförmig
Halbwertwinkel	29 ° / 86 ° Oval Flood
Betriebsspannung	220 – 240 V AC 50 / 60 Hz 176 – 280 V DC 0 Hz
Betriebstemperatur	max. 40 °C
Gewicht	2.4 kg
Windangriffsfläche	0.04 m²
Zubehör	Für diese Leuchte sind separate Zubehörteile erhältlich. Kontaktieren Sie uns für eine Beratung.

Die Produktabbildungen können farblich und technisch von der tatsächlichen Leuchtenspezifikation abweichen. Irrtum und technische Änderungen vorbehalten.