Kompaktscheinwerfer

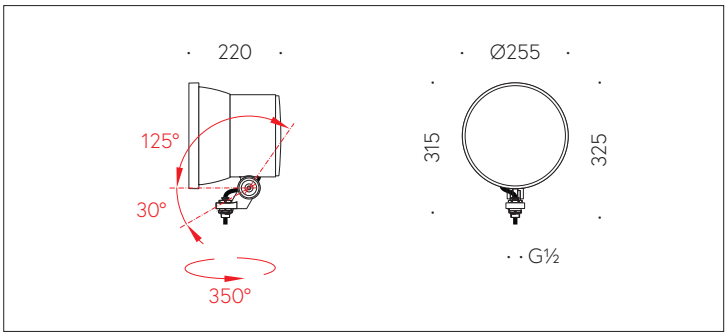

QR-Code scannen und auf www.neuco.ch mehr über diesen Artikel erfahren

B 85 086AK4
silber ~ DB 702N
LED 60 W 4440 lm-h 4000 K
DALI-Konverter steuerbar

IP65 IK07

Scheinwerfer mit symmetrisch-bündelnder Lichtverteilung.
Schutzart IP65, staubdicht und strahlwassergeschützt
Schutzklasse I.

Ultradark Optics®: Symmetrisch-fokussiert streuende Lichtstärkeverteilung mit minimalem Streulichtanteil. Innenliegendes Raster und Polymerlinse. Raster und Blendring-Innenflächen mit maximal lichtabsorbierender ultraschwarzer Nanobeschichtung. Halbstreuwinkel 25°, Mit austauschbarem LED-Modul mit Übertemperaturschutz und einer Lebenserwartung von mindestens 200'000 Betriebsstunden. 20-jährige Nachliefergarantie auf das LED-Modul und die Verschleissteile. Mit Ultimate Driver® LED-Netzteil, DALI-steuerbar, 220-240 V, 0/50-60 Hz. Schutzart IP 65. Leuchte aus Aluminiumguss, Aluminium und Edelstahl Beschichtungstechnologie Unidure®, Farbe Silber. Sicherheitsglas mattiert. Mit Anschlussleitung X05BQ-F 5 G 1 mm², Länge 1 m. Schwenkbereich -30°/ +125°. Abmessungen: 255 x 315 x 220 mm.

5 Jahre Garantie.

PUSH, switchDIM und Touch-DIM® werden nicht unterstützt.

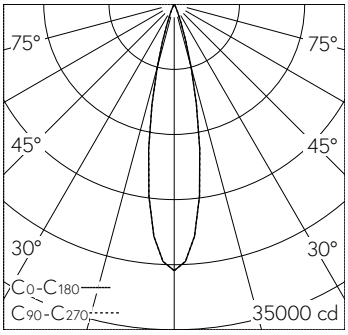

h [m]	D [m] 22°	E (0°)
4	1.56	1790
8	3.11	447
12	4.67	199
16	6.22	112
20	7.78	72

LED 4000 K 60 W 4440 lm-h 22° / CIE Flux 100 100 100 100 100 / A80 nach DIN 50…

Technische Daten

Leuchtenlichtstrom	4440 lm-h
Anschlussleistung	60 W
Lichtausbeute	74 lm-h/W
Modullichtstrom	6490 lm-c
Modulleistung	55,5 W
Farbortstabilität	–
Farbwiedergabe	CRI > 90
Lichtstromerhalt	L80/B50 bei 200'000 h (25 °C)
Farbtemperatur	4000 K

Weitere Angaben

Lichtverteilung	symmetrisch-bündelnd
Halbwertwinkel	25 ° Medium (20 – 26 °)
Betriebsspannung	220 – 240 V AC 50 / 60 Hz 176 – 264 V DC 0 Hz
Betriebstemperatur	max. 45 °C
Gewicht	5 kg
Windangriffsfläche	0.05 m²
Zubehör	Für diese Leuchte sind separate Zubehörteile erhältlich. Kontaktieren Sie uns für eine Beratung.

Die Produktabbildungen können farblich und technisch von der tatsächlichen Leuchtenspezifikation abweichen. Irrtum und technische Änderungen vorbehalten.