Mast-Ansatzleuchte

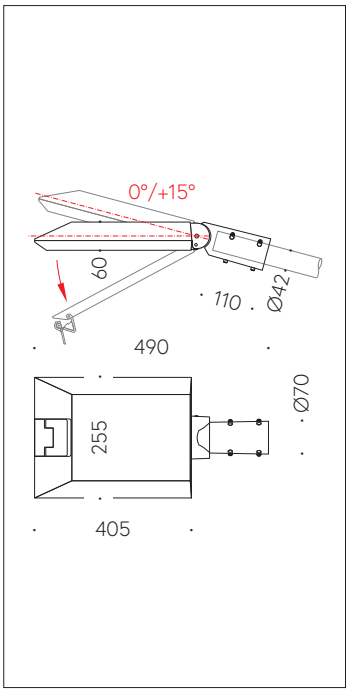

QR-Code scannen und auf www.neuco.ch mehr über diesen Artikel erfahren

B 99 467AK3
silber ~ DB 702N
LED 13.6 W 1799 lm-h lm-h 3000 K
DALI-Konverter steuerbar

IP66 IK08

Mast-Ansatzleuchte mit asymmetrisch-bandförmiger Lichtverteilung. Schutzart IP66, staubdicht und geschützt gegen starkes Strahlwasser Schutzklasse II.

Asymmetrisch-bandförmige Lichtstärkeverteilung. Dark Sky: Kein Lichtstromanteil im oberen Halbraum. Lichtlenkung durch alterungsbeständiges, polymerfreies optisches System. Constant Optics®: Effizientes optisches System, das nahezu keinem Verschleiss unterliegt. Mit austauschbarem LED-Modul mit einer mittleren Bemessungslebensdauer von > 200.000 Betriebsstunden (L80B50 bei ta = 25 °C). 20-jährige Nachliefergarantie auf das LED-Modul und die Verschleissteile. Mit Ultimate Driver® LED-Netzteil, DALI-steuerbar, 220-240 V, 0/50-60 Hz. Schutzart IP 66, Schutzklasse II. Leuchte aus Aluminiumguss, Aluminium und Edelstahl Beschichtungstechnologie Unidure®, Farbe Silber. Sicherheitsglas entspiegelt. Reflektor aus eloxiertem Reinstaluminium. Werkzeugloser Verschluss. Anstellwinkel einstellbar auf 0° oder 15°. Mit fest angeschlossener Anschlussleitung X05BQ-F 4 x 1 mm², Länge 7,5 m. Anschlussstutzendurchmesser 42 mm, Einstecktiefe 110 mm. Abmessungen: 255 x 60 x 490 mm.

5 Jahre Garantie.

Auf Anfrage für Anschluss Ø 60 mm lieferbar.

PUSH, switchDIM und Touch-DIM® werden nicht unterstützt.

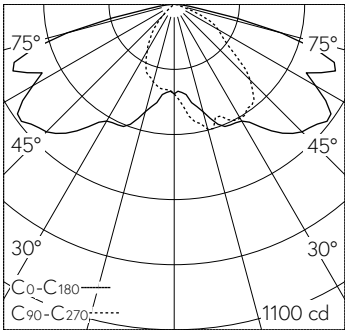

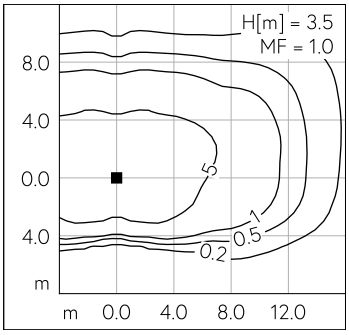

LED 3000 K 13.6 W 1799 lm-h H = 3.5 m / CIE Flux 38 75 96 100 100 / A30 nach DI…

Technische Daten

Leuchtenlichtstrom	1799 lm-h
Anschlussleistung	13.6 W
Lichtausbeute	132.3 lm-h/W
Modullichtstrom	2250 lm-c
Modulleistung	11,6 W
Farbortstabilität	–
Farbwiedergabe	CRI > 80
Lichtstromerhalt	L80/B50 bei 200'000 h (25 °C)
Farbtemperatur	3000 K

Weitere Angaben

Lichtverteilung	asymmetrisch-bandförmig
Betriebsspannung	220 – 240 V AC 50 / 60 Hz 176 – 264 V DC 0 Hz
Betriebstemperatur	max. 55 °C
Gewicht	4.6 kg
Windangriffsfläche	0.03 m²

Die Produktabbildungen können farblich und technisch von der tatsächlichen Leuchtenspezifikation abweichen. Irrtum und technische Änderungen vorbehalten.

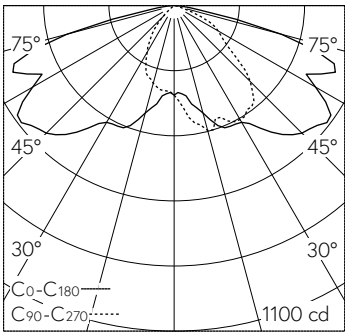

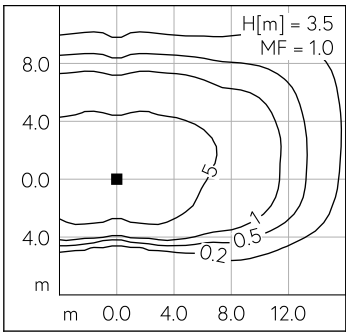

LED 3000 K 13.6 W 1799 lm-h H = 3.5 m / CIE Flux 38 75 96 100 100 / A30 nach DI…

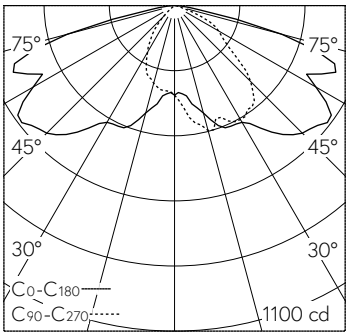

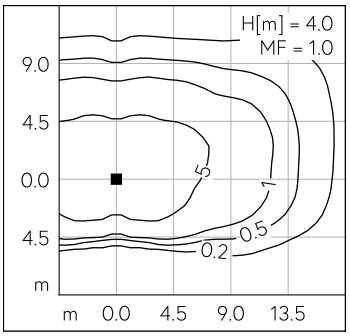

LED 3000 K 13.6 W 1799 lm-h H = 4 m / CIE Flux 38 75 96 100 100 / A30 nach DIN …

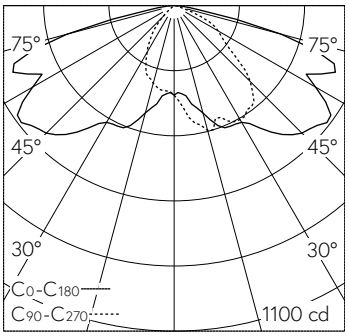

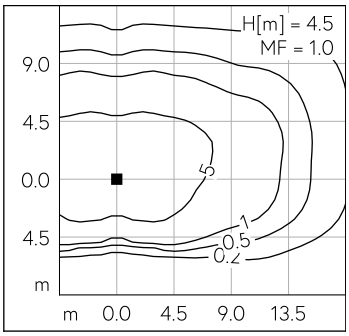

LED 3000 K 13.6 W 1799 lm-h H = 4.5 m / CIE Flux 38 75 96 100 100 / A30 nach DI…

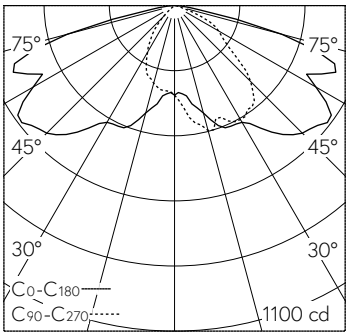

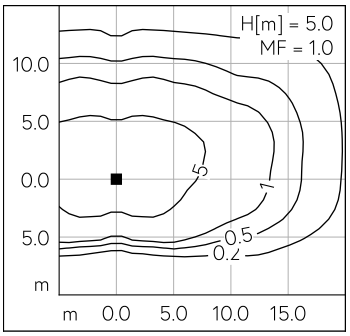

LED 3000 K 13.6 W 1799 lm-h H = 5 m / CIE Flux 38 75 96 100 100 / A30 nach DIN …

Die Produktabbildungen können farblich und technisch von der tatsächlichen Leuchtenspezifikation abweichen. Irrtum und technische Änderungen vorbehalten.