Pollerleuchtenkopf

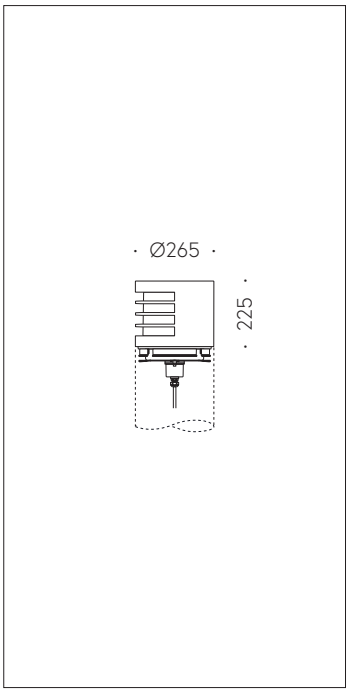

QR-Code scannen und auf www.neuco.ch mehr über diesen Artikel erfahren

B 99 778K3
grafit ~ RAL 7024
LED 32.4 W 446 lm-h lm-h 3000 K
DALI-Konverter steuerbar

IP65 **IK10**

Pollerleuchtenkopf mit einseitigem Lichtaustritt 180° und freistrahlender Lichtverteilung.
Schutzart IP65, staubdicht und strahlwassergeschützt
Schutzklasse I.

Freistrahlend mit Schutzgitter, 180°. Für die Verwendung im modularen Systempollerleuchten-Programm. Passend zu Pollerrohr ø 265 mm. Mit austauschbarem LED-Modul mit Übertemperaturschutz und einer Lebenserwartung von mindestens 86'000 Betriebsstunden. 20-jährige Nachliefergarantie auf das LED-Modul und die Verschleissteile. Mit LED-Netzteil, DALI-steuerbar, 220-240 V, 0/50-60 Hz. Schutzart IP 65. Leuchtenkopf aus Aluminiumguss, Aluminium und Edelstahl, Farbe Grafit. Kristallglas innen weiss. Mit Anschlussleitung X05BQ-F 5 G 1 mm², Länge 1,4 m. Abmessungen Ø 265 x 225 mm.

5 Jahre Garantie.

PUSH, switchDIM und Touch-DIM® werden nicht unterstützt.

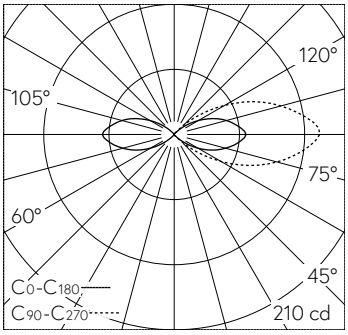

LED 3000 K 32.4 W 446 lm-h / CIE Flux 1 12 45 49 100 / C11 nach DIN 5040

Technische Daten

Leuchtenlichtstrom	446 lm-h
Anschlussleistung	32.4 W
Lichtausbeute	13.8 lm-h/W
Modullichtstrom	4895 lm-c
Modulleistung	28,1 W
Farbortstabilität	–
Farbwiedergabe	CRI > 80
Lichtstromerhalt	L80/B50 bei 86'000 h (25 °C)
Farbtemperatur	3000 K

Weitere Angaben

Lichtaustritt	einseitig 180°
Lichtverteilung	freistrahlend
Betriebsspannung	220 – 240 V AC 50 / 60 Hz 176 – 280 V DC 0 Hz
Betriebstemperatur	max. 30 °C
Gewicht	10.25 kg
Zubehör	Für diese Leuchte sind separate Zubehörteile erhältlich. Kontaktieren Sie uns für eine Beratung.

Die Produktabbildungen können farblich und technisch von der tatsächlichen Leuchtenspezifikation abweichen. Irrtum und technische Änderungen vorbehalten.

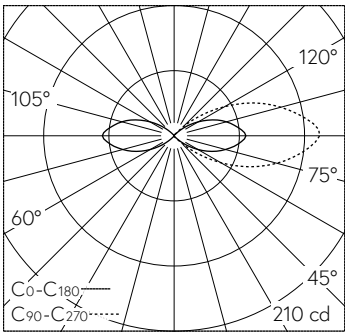

LED 3000 K 32.4 W 446 lm-h / CIE Flux 1 12 45 49 100 / C11 nach DIN 5040

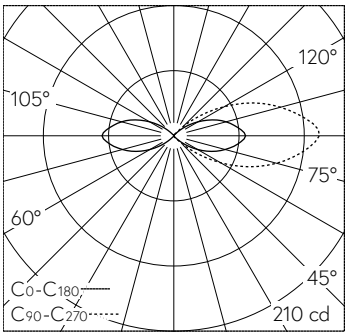

LED 3000 K 3,0 W 57 lm-h / CIE Flux 1 12 45 49 100 / C11 nach DIN 5040

Die Produktabbildungen können farblich und technisch von der tatsächlichen Leuchtenspezifikation abweichen. Irrtum und technische Änderungen vorbehalten.