Yori Evo Box Ø 95 mm Precision

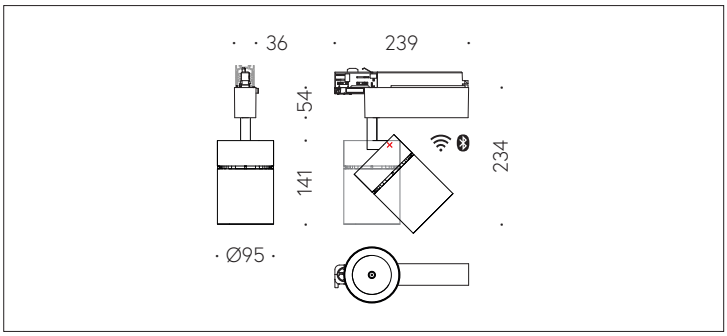

QR-Code scannen und auf www.neuco.ch mehr über diesen Artikel erfahren

R H.MH89E.NN31
Graphitschwarz RAL 9011
LED 42 W 4477 lm-h lm-h 4000 K
Bluetooth®-Konverter steuerbar

CE

IP20

Strahler mit rotationssymmetrischer Lichtverteilung.
Schutzart IP20
Schutzklasse II.

Gehäuse und Box Aludruckguss, Sichtfläche schwarz matt geprägt.
0-90° schwenkbar, 356° drehbar.
COB LED neutralweiss. CRI >80.
SDCM <3.
Optik Precision.
3Ph-Adapter mit Konverter Bluetooth.

5 Jahre Garantie.

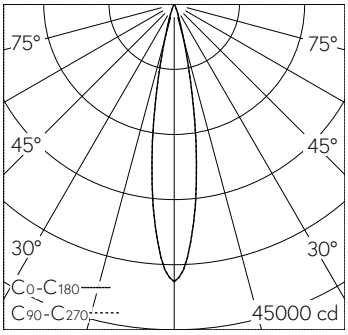

h [m]	D [m] 18.0°	E (0°)
4	1.27	2397
8	2.53	599
12	3.80	266
16	5.07	150
20	6.34	96

LED 4000 K 42 W 4477 lm-h 18.0° / CIE Flux 99 100 100 100 100 / A80 nach DIN 50…

Technische Daten

Leuchtenlichtstrom	4477 lm-h
Anschlussleistung	42 W
Lichtausbeute	106.6 lm-h/W
Modullichtstrom	5090 lm-c
Modulleistung	37 W
Farbortstabilität	SDCM < 2
Farbwiedergabe	CRI > 80
Lichtstromerhalt	L90/B10 bei 50'000 h (25 °C)
Farbtemperatur	4000 K

Weitere Angaben

LED-Technik	Linsentechnologie
Lichtverteilung	rotationssymmetrisch
Halbwertwinkel	24 ° Medium (20 – 26 °)
Maximale Lichtstärke (Imax)	38346 cd
Betriebsspannung	220 – 240 V AC 50 / 60 Hz
Photobiologische Sicherheit	Risikogruppe 1 (geringes Risiko)
Zubehör	Für diese Leuchte sind separate Zubehörteile erhältlich. Kontaktieren Sie uns für eine Beratung.

Die Produktabbildungen können farblich und technisch von der tatsächlichen Leuchtenspezifikation abweichen. Irrtum und technische Änderungen vorbehalten.