Yori Evo Box Ø 95 mm Performance

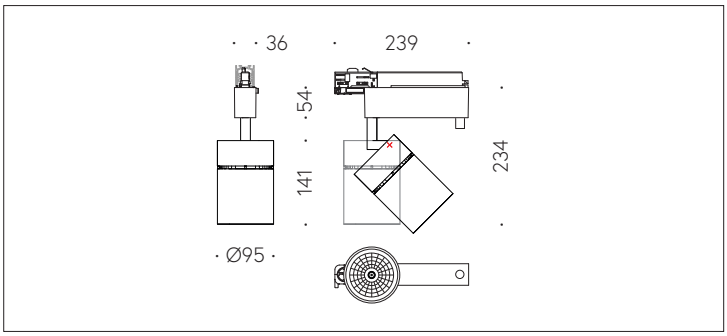

QR-Code scannen und auf www.neuco.ch mehr über diesen Artikel erfahren

R P.MH98E.HC12
Verkehrsweiss RAL 9016
LED 36 W 2572 lm-h lm-h 3000 K
Konverter dimmbar Potentiometer

CE

IP20

Strahler mit rotationssymmetrischer Lichtverteilung.
Schutzart IP20
Schutzklasse II.

Gehäuse und Box Aludruckguss, Sichtfläche weiss matt geprägt.
0-90° schwenkbar, 356° drehbar.
COB LED warmweiss. CRI >98. SDCM <3.
Optik Performance.
Anti-Reflex-Schutzglas.
3Ph-Adapter mit Konverter dimmbar (Potentiometer 100-30%).

5 Jahre Garantie.

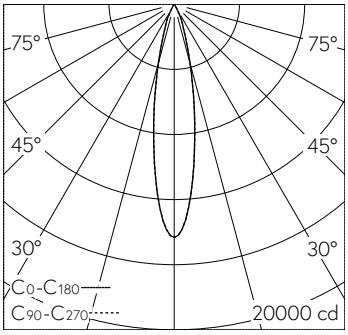

h [m]	D [m] 20°	E (0°)
3	1.06	1591
6	2.12	398
9	3.17	177
12	4.23	99
15	5.29	64

LED 3000 K 36 W 2572 lm-h 20° / CIE Flux 98 100 100 100 100 / A80 nach DIN 5040

Technische Daten

Leuchtenlichtstrom	2572 lm-h
Anschlussleistung	36 W
Lichtausbeute	71.4 lm-h/W
Modullichtstrom	3142 lm-c
Modulleistung	33 W
Farbortstabilität	SDCM < 2
Farbwiedergabe	CRI > 98
Lichtstromerhalt	L90/B10 bei 50'000 h (25 °C)
Farbtemperatur	3000 K

Weitere Angaben

LED-Technik	COB (Chip-on-Board)
Lichtverteilung	rotationssymmetrisch
Halbwertwinkel	20 ° Medium (20 – 26 °)
Betriebsspannung	220 – 240 V AC 50 / 60 Hz
Photobiologische Sicherheit	Risikogruppe 1 (geringes Risiko)
Zubehör	Für diese Leuchte sind separate Zubehörteile erhältlich. Kontaktieren Sie uns für eine Beratung.

Die Produktabbildungen können farblich und technisch von der tatsächlichen Leuchtenspezifikation abweichen. Irrtum und technische Änderungen vorbehalten.